PLANTA DE CUELGUES IFEMA
1/200

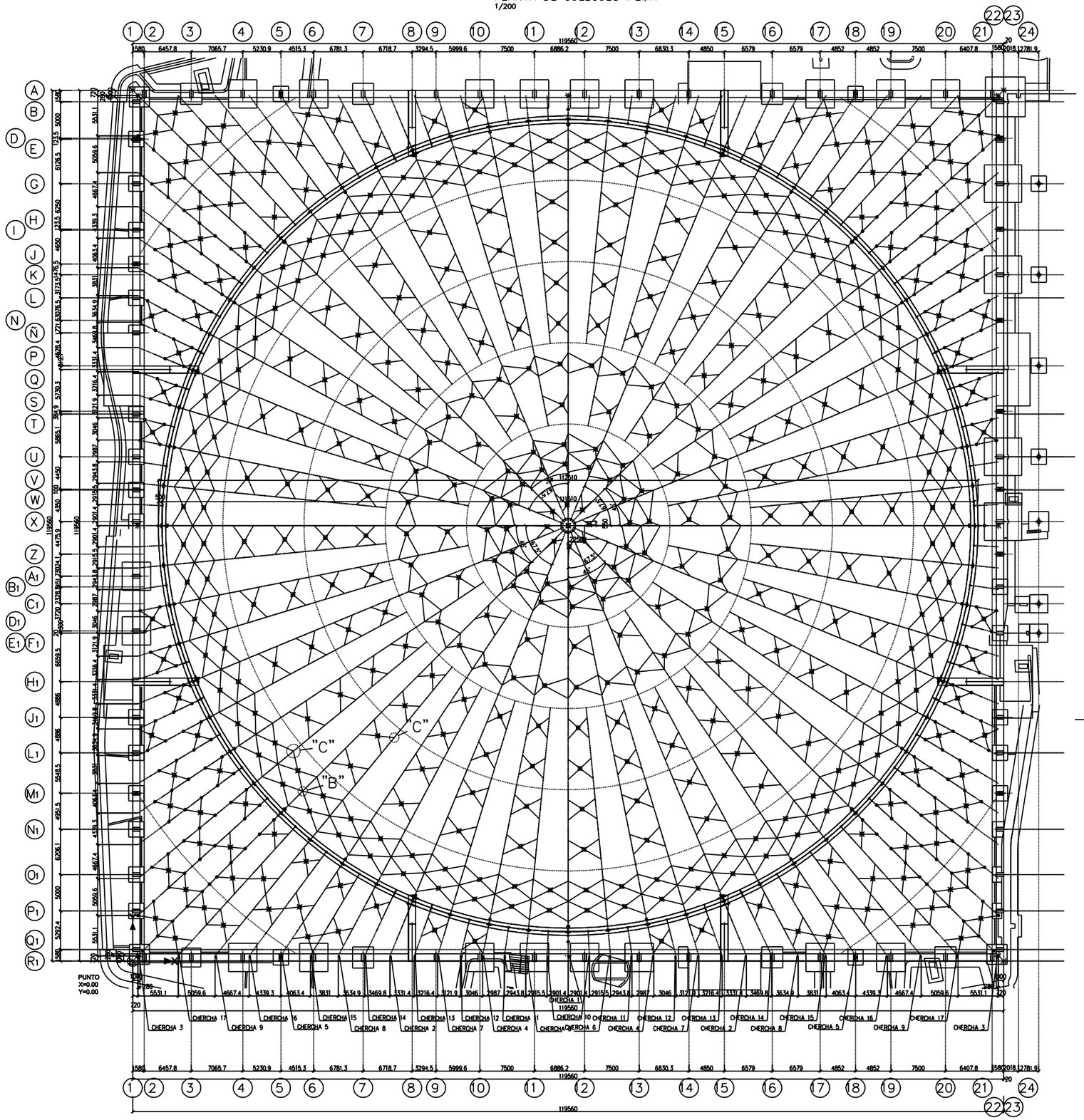

VIEW: A M1:2

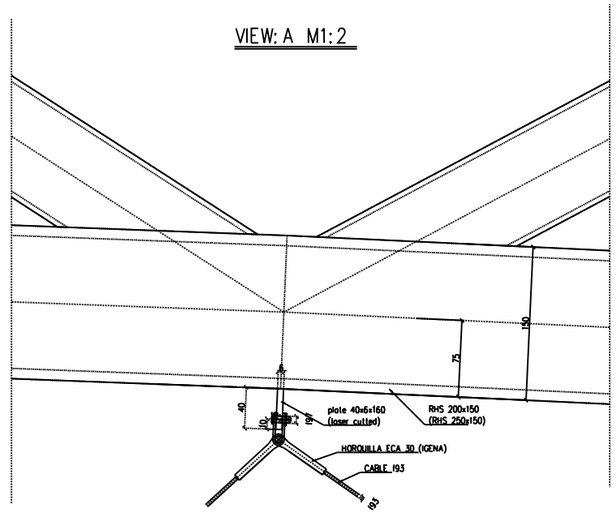

Detail: B M1:2

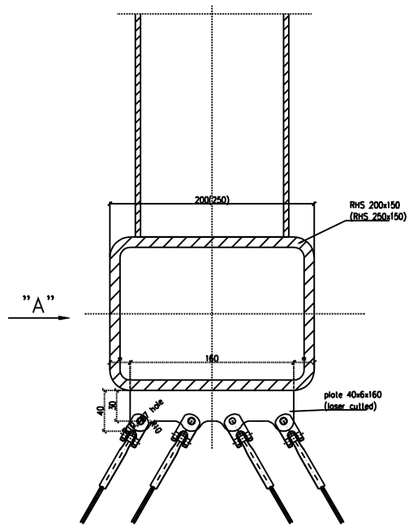

Detail: C M1:2

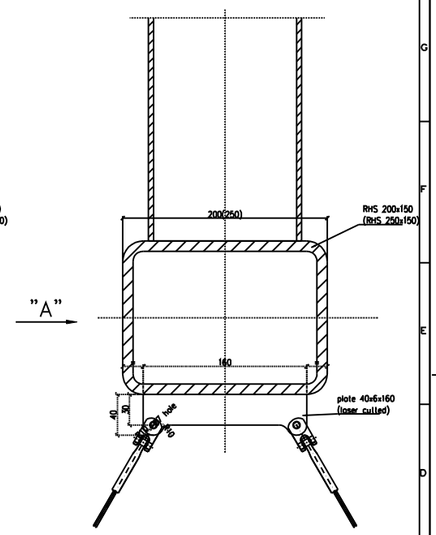

-LA CARGA MÁXIMA DE CADA UNO DE LOS PUNTOS ES LA SIGUIENTE:
■ CARGA PUNTUAL MÁX. IFEMA: 500Kg.

ZEICHNUNG URHEBERRECHTLICH GESCHÜTZT. DIESE UNTERLAGE IST EIGENTUM DER WAAGNER-BIRO BAUDER AG, ÖSTERREICH. VERVIELFÄLTIGUNG, VERBREITUNG, VERÖFFENTLICHUNG UND VORFÜHRUNG DARF NUR MIT AUSDRÜCKLICHER ZUSTIMMUNG DER EIGENTÜMERIN STATTFINDEN.
DRAWING SUBJECT TO COPYRIGHT. THIS DOCUMENT IS THE PROPERTY OF WAAGNER-BIRO BAUDER AG, AUSTRIA, IT MAY NOT BE DISTRIBUTED, PUBLISHED AND EXHIBITED WITHOUT THE EXPRESS CONSENT OF THE OWNER.

waagner biro stahlbau

06	ABT./DEPT.	SGT	CAD		
BESTELLER: PURCHASER:	SACYR			KONSTRUKTEUR: DESIGNER	NAGL 09.10.06
				REFERENT PROJEKTMAG.:	SCHMIDT 09.10.06
BAUWERK: STRUCTURE:	PABELLON 12 IFEMA MADRID			BERECHNUNGEN: STATIC CALC.	09.10.06
				ABTEILUNGSLEITER: HEAD OF DEPT.	SCHKÁ 09.10.06
BENENNUNG: TITLE:	PLANTA DE CUELGUES DE INSTALACIONES Y DE IFEMA			1x	kg
				AUSFÜHRUNG: UNITS OFF	GESAMTMASSE: TOTAL MASS kg
				MASSSTAB: SCALE:	1:200

SURFACE PROTECTION: | DATENBANK NUMMER: DATA BASE NUMBER: | NAME NAME | UNTERSCHRIFT SIGNATURE | DATUM DATE | Proj. gen. | Mat. ISO | MASSE/NUMM. MASS PER UNIT | FORMAT: SIZE: A0

ÄNDERUNG MODIFICATION			
0 details added, light position changed	Nagl	11.10.06	11.10.06

ANGEBOT NR./ OFFER NO. | ZEICHNUNG NR./ DRAWING NO. | ERSATZ FÜR: SUBSTITUTION FOR: | ERSETZT DURCH: REPLACED BY: | POS.NR./ ITEM | ÄNDERUNGSIND. MODIFICATION IND.

FILE NAME C:\work\WB-IFEMA\WB-2006-09-29\16-078-70-100_new.dwg